Kabiny z serii XF

Elementy zewnętrzne

Kabina do transportu długodystansowego

Nowy model XF zwraca uwagę nowoczesnymi, opływowymi liniami oraz dużą kratą wlotu powietrza z szeroką górną częścią ze szczotkowanego aluminium, na której znajduje się logo DAF z chromowanymi krawędziami. W połączeniu z efektownie stylizowanymi przednimi reflektorami, które mogą być wyposażone w opcjonalną technologię oświetlenia LED, oraz stalowym przednim zderzakiem, zapewnia to świeży i nowoczesny wygląd. Światła przeciwmgielne, z reflektorami doświetlającymi zakręty lub bez nich, zostały wbudowane w zderzak. Pod przednią szybą pozostawiono wolną przestrzeń na umieszczenie nazwy i logo firmy właściciela.

Efektowne srebrne akcenty wlotów kraty wlotu powietrza, wlot powietrza w zderzaku i nowa, opcjonalna osłona przeciwsłoneczna (standardowe wyposażenie kabiny Super Space Cab) dopełniają atrakcyjnego wyglądu kabiny.

Duże stopnie i uchwyty ułatwiają mycie przedniej szyby w bezpieczny sposób. Teleskopowe wycieraczki i ogrzewanie szyby czołowej są standardowymi elementami wyposażenia modelu XF. Radykalnie wpływają one na poprawę widoczności i bezpieczeństwa.

Aerodynamika

W modelu XF wprowadzono niedostrzegalne zmiany kraty wlotu powietrza i rozstawu osi w celu poprawy właściwości aerodynamicznych. Bardziej widoczne akcesoria kierujące przepływem powietrza, takie jak regulowane i stałe owiewki dachowe, osłony boczne i fartuchy boczne, przyczyniają się do zmniejszenia zużycia paliwa. Podnoszą one również walory estetyczne kabiny, zapewniając tym samym pozytywny wizerunek firmy-właściciela.

Niezależnie od wersji wszystkie kabiny mają owiewki narożne wyposażone w stateczniki, które kierują przepływ powietrza wzdłuż boków kabiny, co zapobiega osadzaniu się brudu na klamkach i bocznych szybach. Zintegrowane owiewki w zespołach przednich reflektorów ograniczają osadzanie się zabrudzeń poniżej klamek.

Kabiny z serii XF

Wymiary

Space Cab

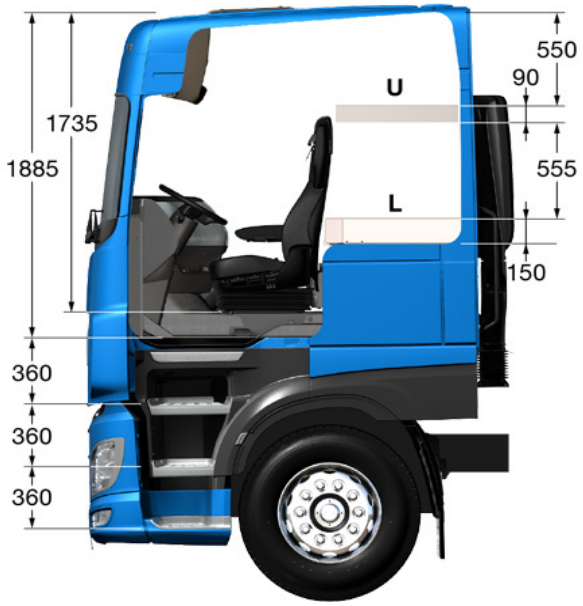

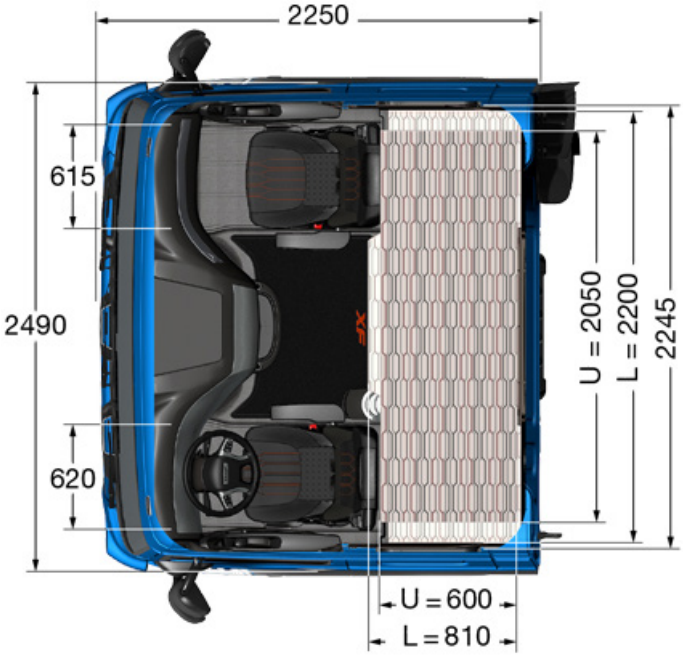

Super Space Cab

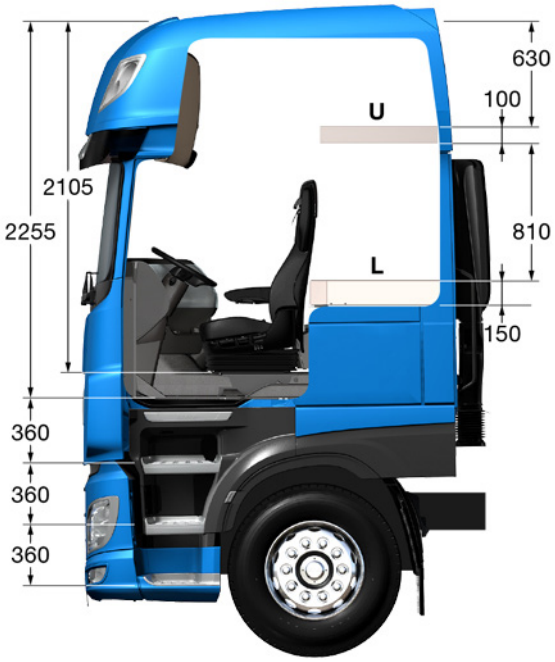

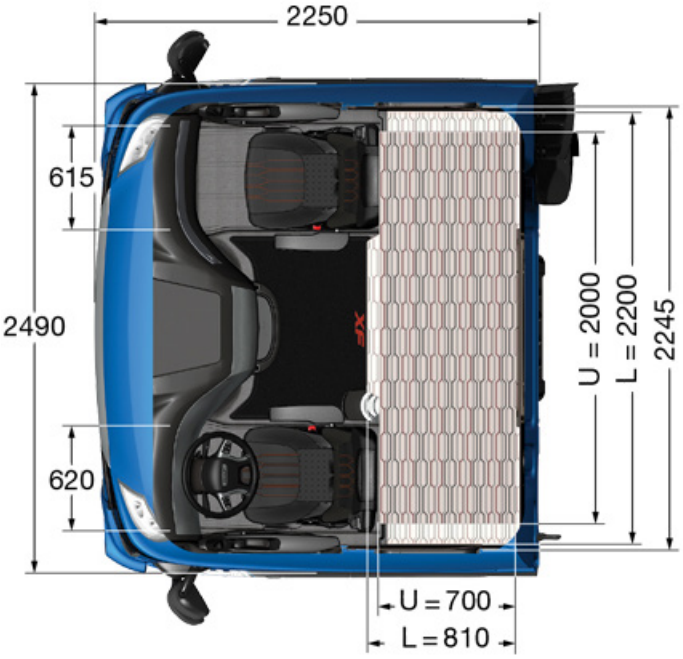

Kabiny z serii XF

Wnętrze

Zachowujemy dobre rozwiązania i wprowadzamy nowe

Oryginalne, geometryczne kształty kabin modelu XF zapewniły mu pozycję lidera w kategorii ciągników siodłowych przeznaczonych do pokonywania długich dystansów w Europie. Firma DAF nie porzuciła koncepcji kabiny, która cieszyła się tak dużym powodzeniem. Przeciwnie, podczas projektowania nowej kabiny inżynierowie wzięli za punkt wyjścia zalety poprzedniego modelu.

Elementy wykończeniowe wnętrza

Zupełnie nowe wykończenie, nowe materiały, nowe warianty kolorystyczne, subtelne detale wykończeniowe i najwyższa jakość wykonania — wszystko to sprawiło, że wnętrze kabiny stanowi klasę samą dla siebie.

Prowadzenie

Nowe, dostępne w wyposażeniu standardowym liczniki tachografu, które informują o pozostałym czasie jazdy i czasie odpoczynku, nowe czcionki i stylistyka tablicy przyrządów na desce rozdzielczej, udoskonalone ustawienia jazdy zapewniające niskie zużycie paliwa, udoskonalony tempomat PCC, nowe obicia foteli, zupełnie nowy układ ogrzewania, wentylacji i klimatyzacji z funkcją ogrzewania ciepłem resztkowym oraz łatwym w obsłudze modułem sterującym, wymienne przełączniki i standardowe srebrne akcenty na kierownicy to tylko kilka rozwiązań, które świadczą o szeregu modyfikacji w zakresie komfortu jazdy, oszczędności paliwa i bezpieczeństwa.

Przestrzeń mieszkalna

Kabina nowego modelu XF zachwyca przestronnością. Dorosła osoba może wygodnie siedzieć na leżance, w środkowej konsoli znajduje się wysuwany stolik, a nad głową umieszczono przestronne schowki, które bez problemu pomieszczą kuchenkę mikrofalową lub ekspres do kawy. Nowe wykończenie kabiny i nowoczesny przełącznik oświetlenia wnętrza wraz z wbudowaną funkcją przyciemniania sprawiają, że kabina modelu XF jest jeszcze bardziej przyjazna dla kierowcy.

Wypoczynek

Dzięki szerokiemu, jednoczęściowemu materacowi dolnej leżanki kabina modelu XF zapewnia najwyższy komfort wypoczynku. Udoskonalony panel sterujący na tylnej ścianie, wyposażony m.in. w przełącznik oświetlenia wnętrza i opcjonalny element sterujący dodatkową nagrzewnicą, izolacja kabiny oraz specjalne rozwiązania, które skutecznie zapobiegają przeciągom i wychładzaniu przestrzeni pod leżanką — wszystko to znacząco podnosi komfort wypoczynku.

Schowki

Podobnie jak poprzednik, nowy model ma duże schowki w konsoli dachowej i unikalny, pojemny schowek pod dolną leżanką. Dotyczy to również dodatkowych schowków na małe przedmioty w postaci gniazd na karty do opłat drogowych, wysuwanych uchwytów na kubki o regulowanej wielkości w środkowej konsoli oraz schowka w tylnej ścianie kabiny.

Kabiny z serii XF

Specyfikacje

	Kabina Space Cab XF	Kabina Super Space Cab XF
Zawieszenie kabiny:		
Mechaniczne	●	●
Pneumatyczne	○	○
Światła dodatkowe:		
Światła przeciwmgielne	●	●
Reflektory doświetlające zakręty	○	○
Światła Skylights	-	○
Reflektory LED	○	○
Elementy wyposażenia w kolorze kabiny:		
Wnęki stopni i błotniki	○	○
Lusterka	○	○
Wlot powietrza	○	○
Klamki drzwi	○	○
Wnętrze kabiny:		
Elementy wykończeniowe wnętrza Dark Sand lub Exclusive	○	○
Listwy dekoracyjne Rustica, Argenta lub Piano Black	○	○
Kierownica obszyta skórą	○	○
Klimatyzacja	●	●
Sterowanie układem klimatyzacji kabiny	○	○
Ogrzewanie ciepłem resztkowym	○	○
Automatyczna regulacja temperatury	●	●
Blokada DAF Night Lock	○	○
Lodówka	○	○
Dolna leżanka z szufladą	○	○
Leżanka:		
Dolna leżanka — materac gąbkowy	●	●
Dolna leżanka — materac Xtra Comfort	○	○
Górna leżanka — bagażnik	●	●
Górna leżanka — materac gąbkowy	○	●
Bez górnej leżanki	○	-
Kurtyna środkowa	○	●

● = wersja podstawowa
○ = opcja
- = nie dotyczy

Możliwość wyposażenia pojazdu w określoną funkcję dodatkową zależy od jego konfiguracji. Dostępność oraz parametry techniczne mogą się różnić w zależności od kraju. Aby uzyskać więcej informacji, należy skontaktować się z firmą DAF. Informacje zawarte w niniejszym dokumencie mogą ulec zmianie bez powiadomienia.